fluarc

distribution MT
disjoncteur
à votre service

fiche d'adaptation

d'un verrouillage sur un disjoncteur SF1 ou SFset

locking mechanism for a SF1 or SFset circuit breaker

Schneider Electric

symboles et conventions

symbols and conventions

Attention :
vous trouvez l'ensemble de ces symboles ci–dessous durant l'intégralité du document, vous indiquant les degrés des dangerosités selon les différentes mises en situation.

Caution:
you will find all the symbols below throughout the document, indicating the hazard levels depending on the different types of situation.

DANGER — **suivant iso 3864–2** / ***as per iso 3864–2***

DANGER : si cette directive n'est pas respectée, cela entraînera la mort ou blessures graves.

DANGER*: failure to follow thisinstruction will result in death or serious injury.*

AVERTISSEMENT / ***WARNING*** — **suivant iso 3864–2** / ***as per iso 3864–2***

AVERTISSEMENT : si cette directive n'est pas respectée, cela peut entraîner la mort ou blessures graves.

WARNING: *failure to follow this instruction may result in death or serious injury.*

ATTENTION / ***CAUTION*** — **suivant iso 3864–2** / ***as per iso 3864–2***

ATTENTION : si cette directive n'est pas respectée, cela peut entraîner des blessures.
Ce signal d'alerte peut également être utilisé pour signaler des pratiques pouvant entraîner des dommages pour le matériel SF6.

CAUTION: *failure to follow this instruction may result in injuries.*
This alert signal can also be used to indicate practices that could damage the SF6 unit.

INFORMATION-CONSEIL
Nous attirons votre attention sur ce point particulier

INFORMATION-ADVICE
We draw your attention to this specific point.

contacter l'unité service de Schneider Electric pour diagnostics et conseils

contact the Schneider Electric service unit for diagnosis and advice

Faites appel à votre agent commercial qui vous mettra en relation avec le centre de services du groupe **SCHNEIDER ELECTRIC** le plus proche.
vous pouvez vous connecter sur : **www.schneider–electric.com**

Call your sales representative who will put you in contact with the closest ***SCHNEIDER ELECTRIC*** *group service centre.*
You can log on to:
www.schneider–electric.com

règles de diffusion

distribution rules

ATTENTION
CAUTION

Le but de cette publication est de permettre l'installation correcte du matériel SF6.

The aim of this publication is to enable the SF6 unit to be installed correctly.

ATTENTION
CAUTION

La reproduction totale ou partielle de ce manuel est interdite et seuls les agents de **Schneider Electric** possèdent un droit exclusif d'utilisation.

This document is not a commercial document.It is a strictly technical document drawn up by ***Schneider Electric.***

règles de sécurité
safety rules

ATTENTION
CAUTION

Toutes les opérations décrites ci–après doivent être effectuées en respectant les normes de sécurité en vigueur, **sous la responsabilité d'une autorité compétente**.

All the operations described below must be performed in compliance with applicable safety standards, ***under the responsibility of a competent authority.***

ATTENTION
CAUTION

N'entreprenez le travail qu'après avoir lu et compris toutes les explications contenues dans ce document.

Si la moindre difficulté à respecter ces règles se présentait, veuillez vous adresser à **Schneider Electric.**

Only undertake the work after having read and understood all the explanations given in this document.If you have any difficulty complying with these rules, please contact ***Schneider Electric.***

AVERTISSEMENT
WARNING

L'installateur doit être habilité et autorisé pour intervenir et manipuler le matériel SF6.

The contractor must be certified and authorised to manipulate and perform work on the SF6 unit.

règles de diffusion

Ce document n'est pas un document commercial, mais un document strictement interne à **Schneider Electric.**

Le but de cette publication est de permettre le changement ou l'adaptation d'ensembles.

Les pièces détachées identifiées dans ce document ne sont pas vendues séparément, elles font partie du kit commercialisé.

La reproduction totale ou partielle de ce manuel est interdite et seul les agents de **Schneider Electric** possèdent un droit exclusif d'utilisation.

*This publication is intended strictly for use within **Schneider Electric** and is not a sales document.*

It contains instructions concerning the modification or the adaptation of assemblies.

The parts referred to form part of a kit and are not available separately.

*This document may not be reproduced in any form or by any means and is reserved exclusively for use by **Schneider Electric** representatives.*

règles de sécurité
safety requirements

Toutes les opérations décrites ci–après doivent être effectuées en respectant les normes de sécurité en vigueur, **sous la responsabilité d'une autorité compétente**.

*All operations described here must be carried out in compliance with applicable safety regulations and under the **responsibility of a competent person.***

domaine d'application
field of application

type d'appareil *type of equipment*	**N° de série** *serial number*	**notice d'utilisation** *corresponding instruction manual*	**schéma standard** *corresponding standard diagram*	
			pressostat ***pressure switch***	
			sans ***with***	avec ***without***
SF1		n° 889 146	n° 889 240	n° 889 241
630 A	S1 94 01 011			
1 250 A	S2 93 06 001			
SFset VIP 11 -- SFset VIP 13		n° 889 206	n° 889 240	n° 889 241
630 A	T1 94 01 015			
1 250 A	T2 93 06 001			
SFset VIP 200 -- SFset VIP 201		n° 889 207	n° 889 240	n° 889 241
630 A	T1 94 01 015			
1 250 A	T2 93 06 001			

composition du kit
kit contents

n° 888 516 A
A– sachet visserie
bag of nuts and bolts
B– étiquette
label
C– ressort de traction
draw spring
D– axe
pin
E– verrou
latch
F– support serrure
keylock support

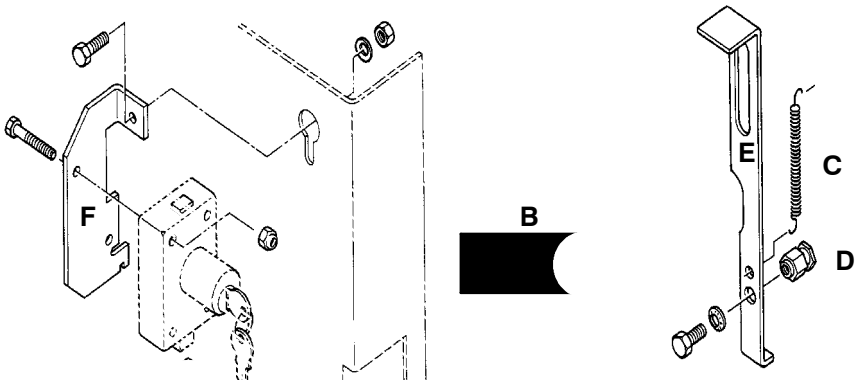

notes personnelles
personnal notes

intervention sur la platine de commande

operating mechanism front plate

préparation

preparation

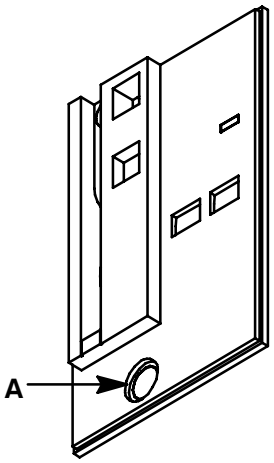

Déposer la platine

Emboutir l'emplacement **A** du canon de la serrure a l'aide :

- d'un objet du ∅ du canon de la serrure.

Remove the front plate.

*Punch out hole **A** for the barrel of the keylock using:*

- *an object with the same diameter as the barrel of the keylock.*

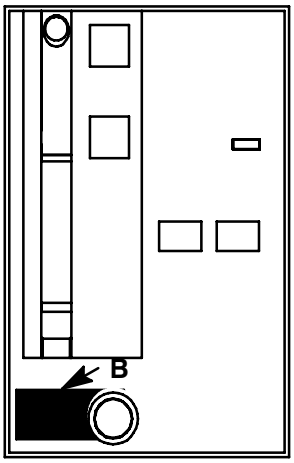

- coller sur la platine l'étiquette **B**
- *fit label **B** on the front plate.*

pose du verrouillage

mounting the locking mechanism

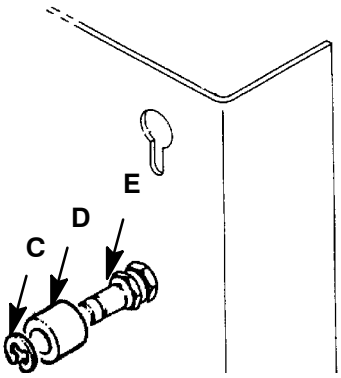

Déposer le circlips **C** et le galet nylon **D** de l'axe **E**

*Remove circlip **C** and nylon roller **D** from pin **E**.*

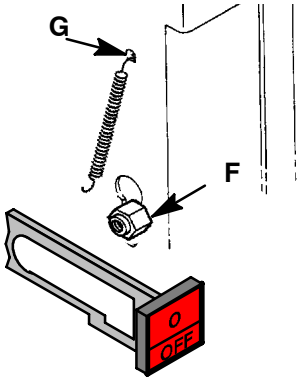

Poser l'axe **F.**
Accrocher le ressort de traction **G** au bâti de la commande.

*Mount pin **F**.*

*Attach draw spring **G** to the operating mechanism chassis.*

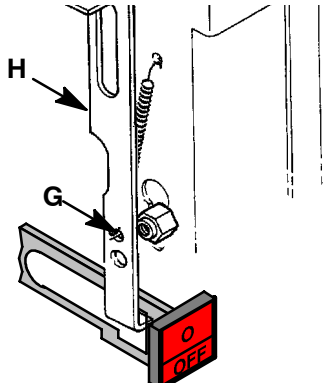

Accrocher l'autre extrémité du ressort de traction **G** sur le verrou **H**

*Attach the other end of draw spring **G** to latch **H**.*

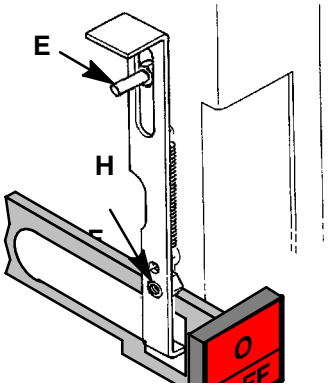

Poser le verrou **H** sur l'axe **F** et **E**

*Mount latch **H** on pins **F** and **E**.*

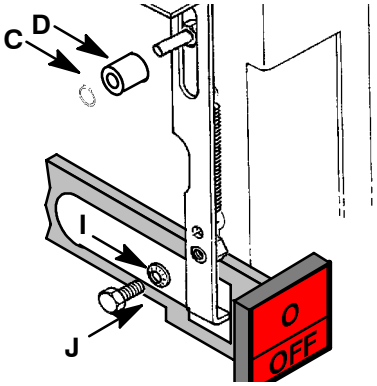

Poser le galet nylon **D** et le circlips **C** sur l'axe **E**
Poser **I** (rondelle contact ∅ 6) et **J** (vis HM6 L= 12) sur l'axe **F**.

*Refit nylon roller **D** and circlip **C** on pin **E**.*
*Mount 6 mm diameter contact washer **I** and HM6 screw **J** (length 12 mm) on pin **F**.*

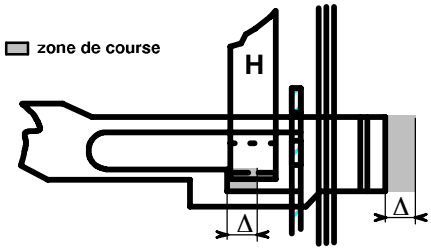

Vérifier le fonctionnement :

- appuyer sur le bouton poussoir, ouverture de la course Δ.
- vérifier, que la course du verrou **H** est supérieure à 12 mm.

Contrôler la course Δ et bloquer **J**.

Operational check:

press the opening pushbutton distance Δ.;

- *check that the travel of latch **H** is greater than 12 mm.*

*Check distance and tighten **J**.*

montage de la serrure
mounting the keylock

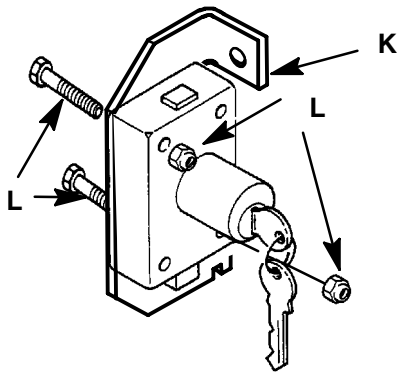

- Poser la serrure sur le support **K**
- Poser et bloquer l'ensemble **L** (vis et écrou frein) .

- *Position the keylock on support **K**.*
- *Fit and tighten locknuts and bolts **L**.*

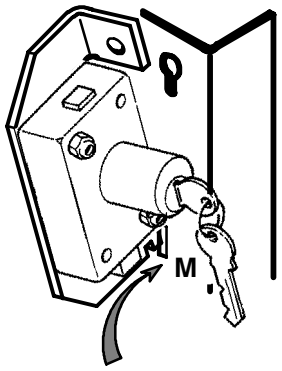

- Emboîter l'ensemble dans l'encoche guide **M.**

- *Insert the assembly into guide slot **M**.*

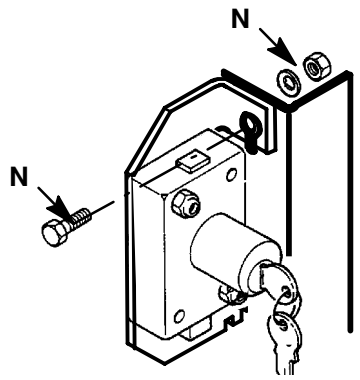

- Poser et bloquer l'ensemble (vis, rondelle et écrou) **N**.

- *Fit and tighten nut, bolt and washer **N**.*

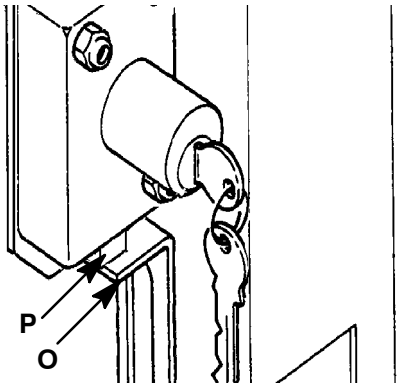

Vérifier le fonctionnement :

la pièce **O** ne doit pas être bridée par le pêne de la serrure.**P.**

Poser la platine et le capot en effectuant l'opération inverse a la dépose.

Operational check:

*Part **O** must not be limited in its movement by lock bolt **P**.*

Fit the front plate and the cover (reverse order of removal).

notes personnelles
personal notes

notes personnelles
personal notes

notes personnelles
personal notes

Les centres de services du groupe Schneider Electric sont opérationnels pour :

ingénierie et assistance technique
mise en service
formation
maintenance préventive et corrective
adaptations
pièces de rechange

Faites appel à votre agent commercial qui vous mettra en relation avec le centre de services du groupe Schneider Electric le plus proche.

group Schneider Electric service centers are there for:

engineering and technical assistance
start-up
training
preventive and corrective maintenance
adaptation work
spare parts

Call your sales representative who will put you in touch with your nearest group Schneider Electric service centre.

Schneider Electric Industries SAS

89, boulevard Franklin Roosevelt
F–92500 Rueil–Malmaison (France)
Tel : +33 (0)1 41 29 85 00

http://www.schneider–electric.com

7896905 revision : 01

En raison de l'évolution des normes et du matériel, les caractéristiques indiquées par le texte et les images de ce document ne nous engagent qu'après confirmation par nos services.

As standards, specifications and designs change from time to time, please ask for confirmation of the information given in this publication.

Conception, rédaction: Service Documentation Technique T&D

Edition du : **14/04/2008**